DRAWING FOR CUSTOMER

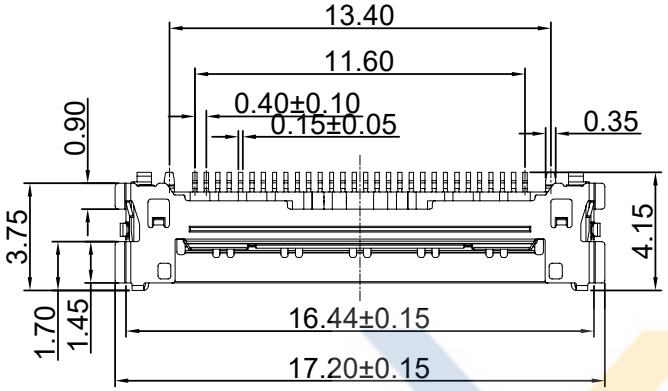

KB403-30 X S R 3 A

- Pin No.
- 包装方式：
  T:TUBE（管装）
  R:REEL（卷装）
  P：PE （袋装）
- S:SMT / D:DIP
- R:Right Angle / V:Vertical
- Mold No.
- Version

■SPEC.:
- ●Rated Voltage:100V AC,DC
- ●Rated Current:0.8A AC,DC
- ●Withstand Voltage:200V AC/minute
- ●Contact Resistance:50mΩ max
- ●Insulation Resistance:1000MΩ min
- ●Temperature Range:-25℃~+85℃

■Material:
- ●Insulator:LCP UL94V-0,Black
- ●Contact Pin:Copper alloy
  Finish:Gold-plated,over Nickel
- ●Shell:Copper alloy
  Finish:Gold-plated,over Nickel

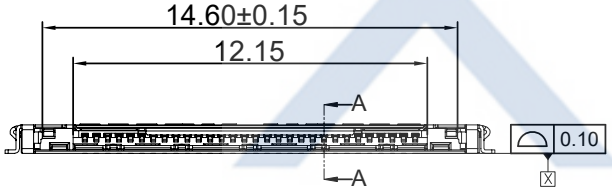

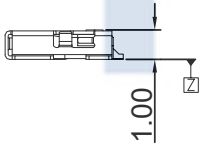

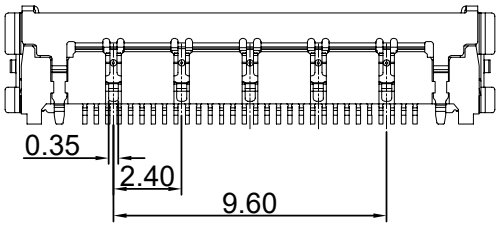

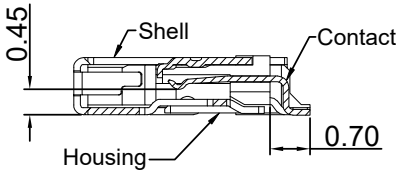

Section:A-A

Scale:2/1

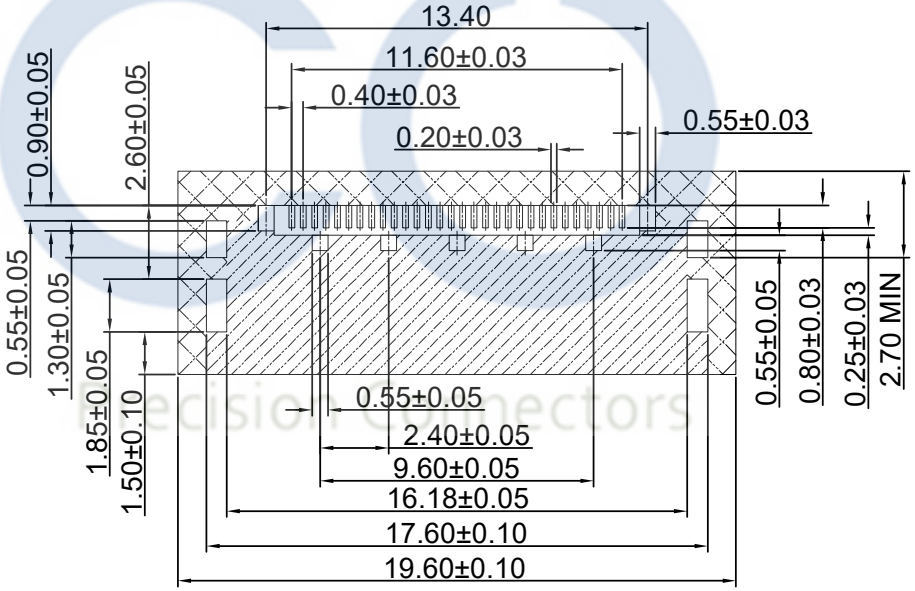

RECOMMENDED P.C.BOARD LAYOUT

XYCO 东莞市轩业电子科技有限公司
TEL: 0769-8297 9981/2/3 http://www.XYCO.com.cn

					TOLERANCE 公 差	DRAWING 設計者	Devin	KB403-30XSR3A				
2017-04-25	A		KB403-30XSR3A	Devin	.X=±0.30 .XX=±0.20 .XXX=±0.10	CHECKED 審查	Thomas	PART NO. 料號		UNIT 單位	mm	PRODUCT NAME 產品名稱
DATE 日期	VER 版本	CHANGE HISTORY 變更歷史	CHANGED NAME 修改後料號	DRAWING 變更者		APPROVED 核准	William	DWG NO. 圖號	PE0911A			20525 PH0.5mm 30P Wire To Board SMT Right Angle Wafer